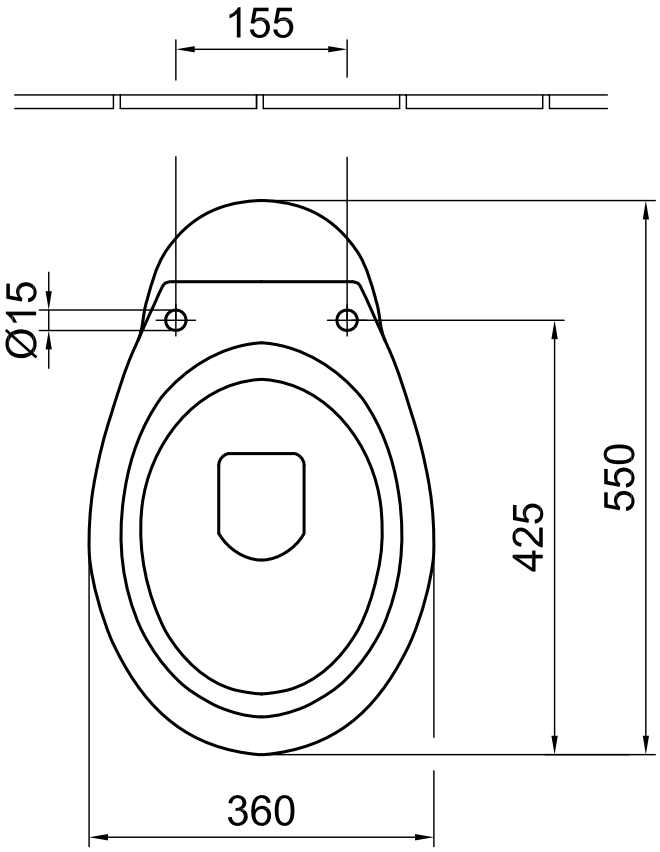

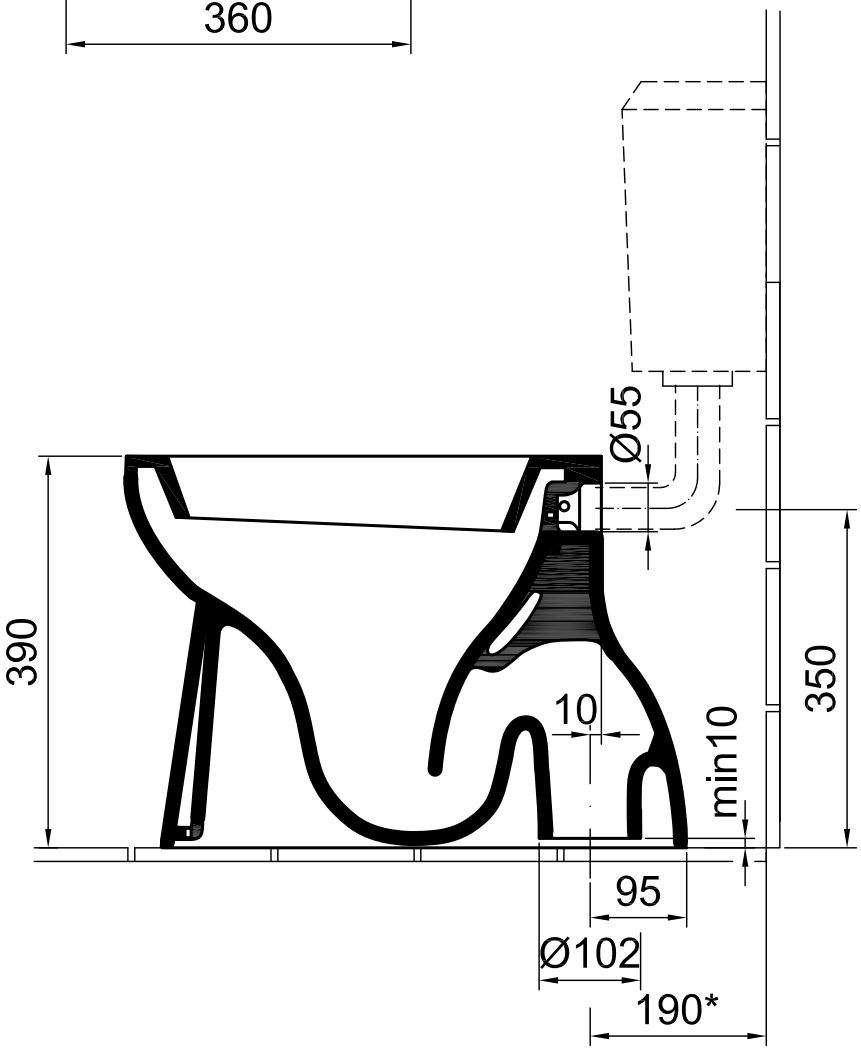

Megnevezés:	Tömeg:	Öbl. víz menny.
Mélyöblítésű WC	17,3 kg	6L
Rajzoló: Tóbiás Árpád / Dátum: 2017.10.02.	Villeroy & Boch Magyarország Kft. Hódmezővásárhely	
Megjegyzés: *Ajánlott méret, a tartály típusától függ. A megadott méretekhez a szabványban megadott tűrések érvényesek. Kérjük szerelés előtt ellenőrízni!	Tipusszám: 4033 00 xx	